10:58 50
SAT 6:30

10:58 50
e-DATA

10:58 50
SAT 6:30

10:58 50
SAT 6:30

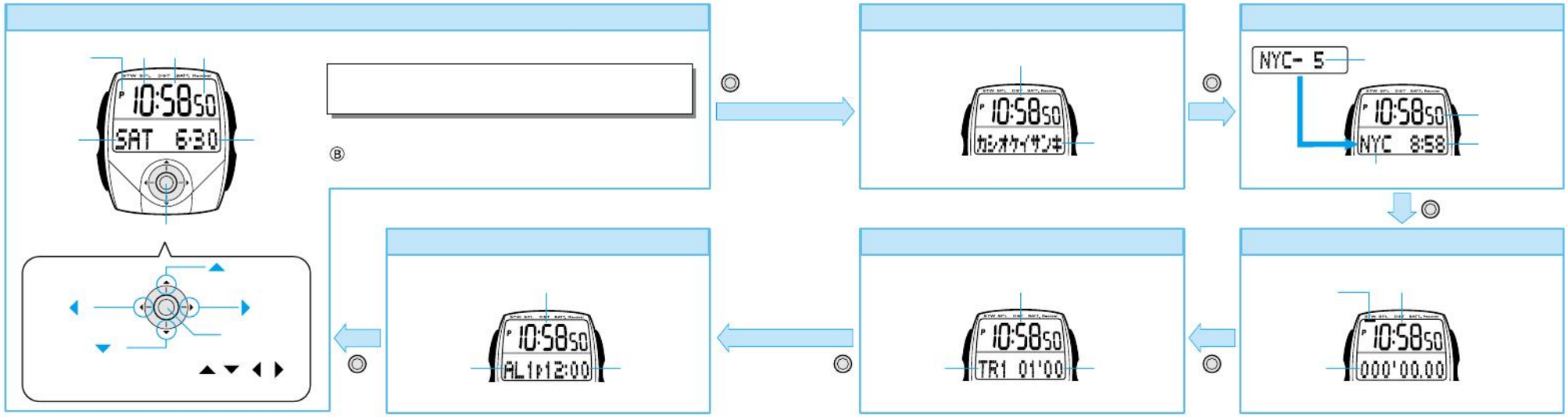
10:58 50
SAT 6:30
Ⓑ
10:58 50
カシオケイサンキ
NYC- 5
10:58 50
NYC 8:58
10:58 50
000'00.00
10:58 50
TR1 01'00
10:58 50
AL1▸12:00

10:58 50
カシオケイサンキ

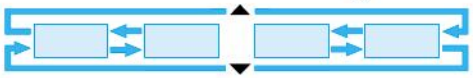

10:58 50
ABC01234

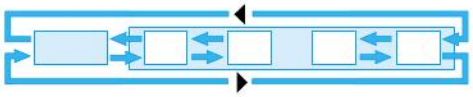

10:58 50
カシオケイサンキ

10:58 50
7

10:58 50
DATA 2

10:58 50
7

10:58 50

10:58 50

10:58 50
A

10:58 50
A

10:58 50
NEW

10:58 50
OLD

10:58 50
NEW 5678

10:58 50
OLD 1234

10:58 50
NEW

10:58 50
OLD

10:58 50
PASS CLR

10:58 50
PASS1

10:58 50
PASS

10:58 50
PASS

10:58 50
PASS1234

10:58 50
カシオケイサンキ

10:58 50
PASS****

10:58 50
PASS

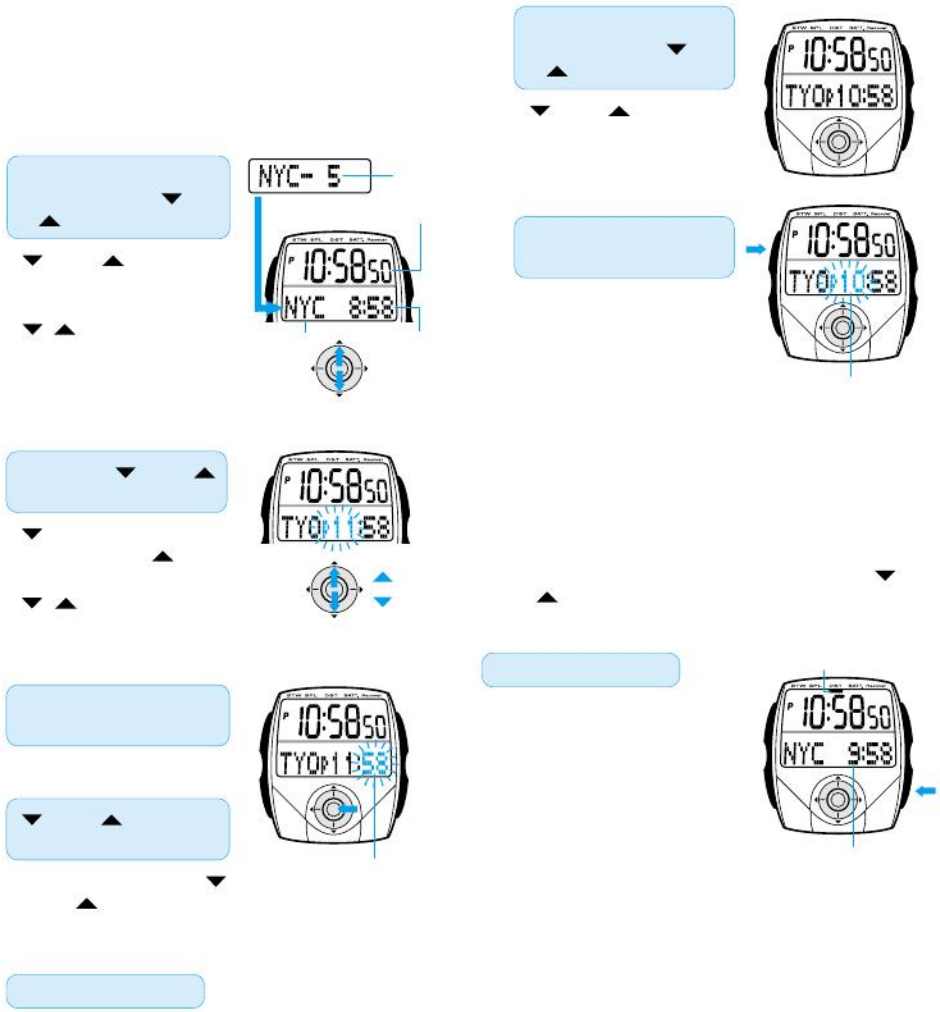
NYC- 5
10:58 50
NYC 8:58
10:58 50
TYO 10:58
10:58 50
TYO 10:58
10:58 50
TYO 11:58
10:58 50
TYO 11:58
10:58 50
NYC 9:58

10:58 50
000'00.00

10:58 50
002'38.67

10:58 50
TR1 01'00

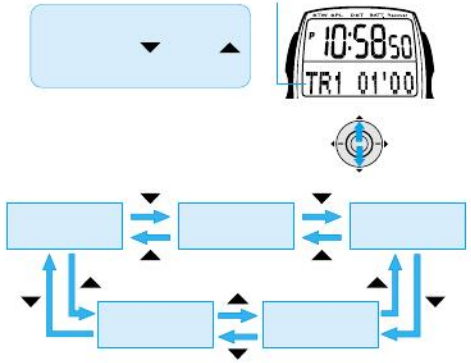
10:58 50
TR1 01'00

10:58 50
TR1 01'00

10:58 50
TR1 01'01

10:58 50
TR1 00'52

10:58 50
AL1 12:00

10:58 50
AL1 12:00

10:58 50
AL1 12:00

10:58 50
AL1 12:00

10:58 50
SIG

10:58 50
AL2 6:30

10:58 50
'01 6:30

10:59 00
'01 6:30

10:59 05
'01 6:30

10:59 10
'01 6:30
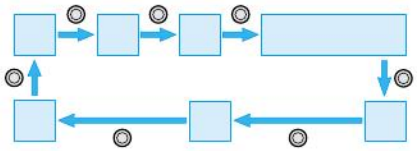
11:59 15
'01 6:30