MIYOTA

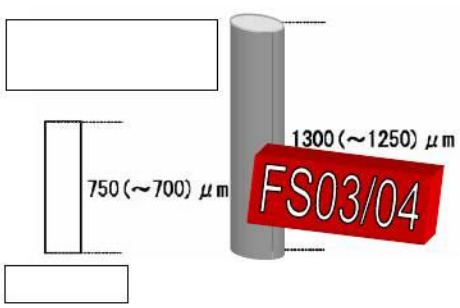
1300 (～1250) μm
750 (～700) μm
FS03/04

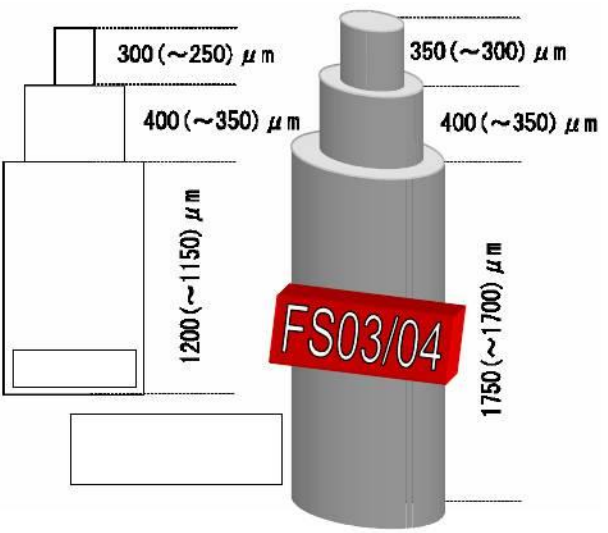
300 (～250) μm
350 (～300) μm
400 (～350) μm
400 (～350) μm
1200 (～1150) μm
1750 (～1700) μm
FS03/04

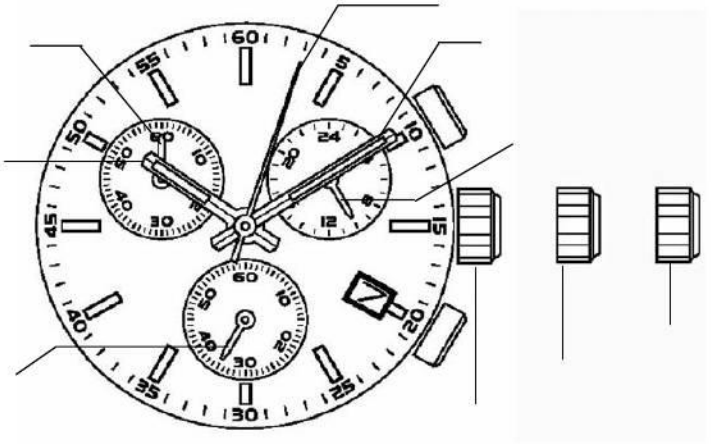

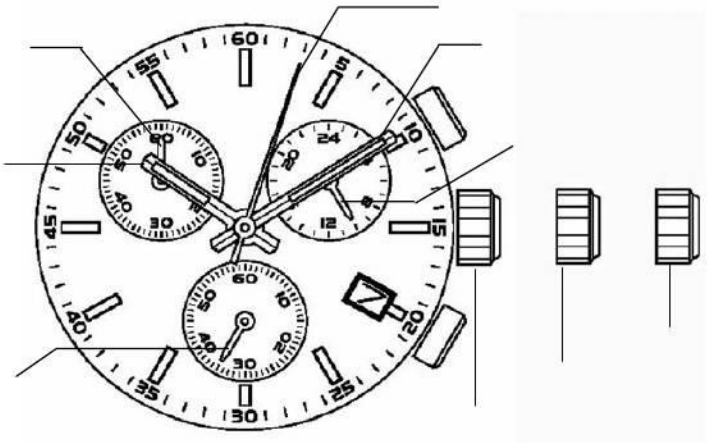

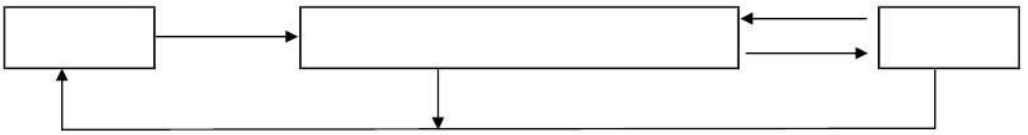

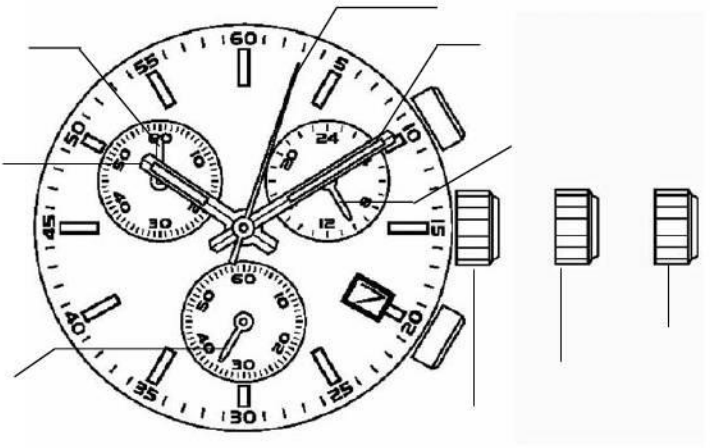
60
5
10
15
20
25
30
35
40
45
50
55
24
12
60
30